parduotuviu iranga.lt

Nerūdijančio plieno paviršių
valymo, priežiūros ir eksploatacijos
REKOMENDACIJOS

Nerūdijantis plienas - lengvai valoma, atspari korozijai medžiaga, panaši į stiklą, plastiką arba specialiai padengtus plienus.

Nerūdijantis plienas mažiau rūdija ir yra labiau atsparus korozijai nei paprastas plienas, tačiau nėra absoliučiai nerūdijantis.
Antikorozinių savybių jam priduoda paviršinis oksido sluoksnis. Šis apsauginis pasyvusis sluoksnis yra plonas - tik kelių atomų storio, susiformuojantis nikelio ir chromo elementams jungiantis su deguonimi iš oro arba iš vandens. Kai medžiaga yra įbrėžiama arba kitaip pažeidžiama, pasyvusis sluoksnis atsinaujina ir taip saugo nerūdijantį plieną nuo korozijos.

Plieno atsparumas korozijai pasiekiamas priedų pagalba, kurie plieno paviršiuje sudaro tankią ir tvirtai su plieno pagrindu sujungtą apsauginę dangą, apsaugančią nuo tiesioginio kontakto su aplinka. Dažniausiai pramonėje naudojamas **AISI 304** tipo nerūdijantis plienas. **AISI 430** tipo plienas yra pigesnis, tačiau labiau pažeidžiamas korozijos ir rūdžių, todėl nėra rekomenduojama jo naudoti sąlyčiui su maistu. Šių plieno tipų palyginimas:

Tipas:	AISI-304	AISI-430
Mikro struktūra	austentinė	feritinė
Nikelio kiekis	8,3%	0%
Atsparumas korozijai	didelis	vidutinis
Suvirinamumas	labai geras	prastas
Stiprumas	vidutiniškas	mažas
Plastiškumas	didelis	labai didelis
Magnetinės savybės	ne	taip

PIRMINIS VALYMAS:

Pirminis valymas atliekamas prieš pradedant eksploatuoti nerūdijančius paviršius. Jeigu nerūdijančio plieno paviršiai buvo tinkamai apsaugoti, užtenka paprasto paviršiaus nušluostymo.
Adhezinė plastikinė plėvelė, kuri dengia paviršius gamybos, transportavimo ir montavimo metu, apsaugo juos nuo mechaninių bei cheminių pažeidimų. Jei gaminiai su šia plėvele ilgą laiką buvo veikiami ultravioletinių saulės spindulių - gali pakisti plėvelės struktūra ir klijai stipriau sulipti su paviršiumi. Nuplėšus plėvelę, gali likti sunkiau nuvalomų klijų pėdsakų. Apsauginė plastikinė plėvelė turi būti pašalinama iš karto, kai ji nebėra reikalinga.

VALYMO PRIEMONĖS:

Nerūdijančio plieno paviršiai turi būti valomi tekstūros kryptimi. Patariama naudoti purškiamus valiklius, tolygiai užpurškiant ploną valiklio sluoksnį ant valomo paviršiaius. Šie valikliai pašalina pirštų antspaudus ir kitus nedidelius nešvarumus, sumažina jų tolimesnio atsiradimo galimybę.

Sunkiau nusivalančioms dėmėms valyti, reikia naudoti specializuotus nerūdijančio plieno valiklius, skirtus šalinti kalkių nuosėdoms bei rūdims. Po valymo, būtina pašalinti valymo priemonių likučius gėlu arba distiliuotu vandeniu ir nusausinti paviršius. Pirštų antspaudų žymės labiausiai matomos ant veidrodinio šlifavimo paviršių. Jos gali būti pašalinamos naudojant muiluotą vandenį, arba specialią valymo priemonę bei minkšto audeklo šluostę.

Po valymo, paviršių patartina nupoliruoti naudojant sausą ir švelnią šluostę.

DĖMIŲ VALYMAS:

Būtina vengti nešvarumų atsiradimo. Nerūdijančio plieno gaminius remonto metu laikykite uždengtus ir montuokite tik po to, kai visi statybiniai darbai jau bus atlikti, o patalpos pilnai išvalytos ir paruoštos naudojimui. Jokiu būdu nenaudokite sumontuotų nerūdijančio plieno plautuvių plauti skudurams, patalpų, po remonto, valymo metu.

Alyvos, aliejaus ir purvo žymės pašalinamos naudojant alkoholio, metilo spirito ir izopropileno alkoholio pagrindu gaminamus valiklius, acetoninius tirpiklius. Šie produktai nesukelia nerūdijančio plieno korozijos.

Dažų žymės apdorojamos su kalkinėmis arba tirpiklio pagrindo valymo priemonėmis. Naudojant specializuotus valiklius, priemonė užpurškiama, paliekama kelioms minutėms suveikti, nuvaloma ir gerai nuplaunama vandeniu. Prieš valant, būtina įsitikinti, kad pasirinktų valymo priemonių sveikatos ir darbo saugos informacija yra visiškai suprantama. Kilus abejonėms - kreipkitės į valymo priemonių ar nerūdijančio plieno gaminių tiekėjus.

DRAUDŽIAMOS NAUDOTI VALYMO PRIEMONĖS:

Nerūdijančio plieno paviršius draudžiama valyti priemonėmis, turinčiomis hidrochloridinės rūgšties, chloridų. Šveitimo milteliai taip pat negali būti naudojami, kadangi šios priemonės turi abrazyvinių dalelių ir gali palikti įbrėžimus paviršiuose.
Jeigu šie produktai jau buvo panaudoti valant nerūdijančio plieno paviršių dėmes, juos reikia nuplauti gėlu vandeniu bei nuvalyti specialiomis priemonėmis, pašalinančiomis susidariusius oksidus ir kitus junginius.

Nerūdijančiam plienui valyti negali būti naudojami ir anglingo plieno pagrindą turinčios medžiagos - pvz. plieniniai šepečiai, padai, tinkleliai. Plieno paviršiuje jie gali palikti geležies dalelių, kurios gali tapti taškinės korozijos židiniais. Taškinės korozijos židiniai ant nerūdijančio plieno paviršių gali atsirasti ir palikus ant jų drėgnus rūdijančio metalo daiktus – pvz. varžtą plautuvėje. Peilių ar kietų gremžtukų naudojimo paviršių valymui taip pat turėtų būti vengiama.

HNPD WALL CANOPY HOODS

HNPD WALL CANOPY HOOD L < 2000

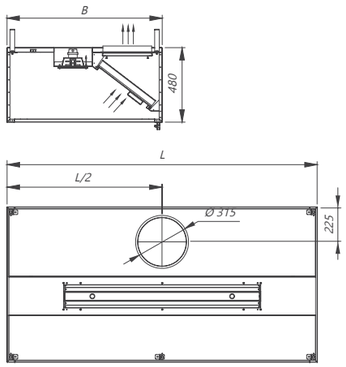

HNPD WALL CANOPY HOOD 2000 ≤ L ≤ 2900

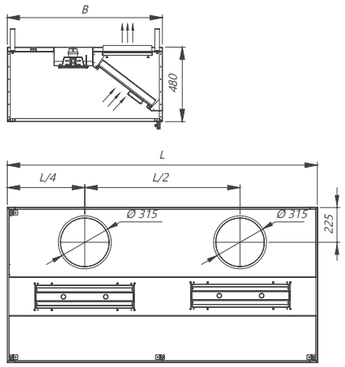

HNPD	Width B, mm					
Weight, kg	1000	1100	1200	1300	1400	1500
Length L, mm 1000	55.7	57.1	58.5	59.9	61.3	62.7
1100	57.3	58.8	60.4	61.9	63.4	65.0
1200	58.8	60.5	62.2	63.9	65.6	67.3
1300	60.4	62.3	64.1	65.9	67.7	69.6
1400	62.0	64.0	65.9	67.9	69.9	71.9
1500	67.3	69.4	71.5	73.6	75.7	77.8
1600	68.8	71.1	73.4	75.6	77.9	80.1
1700	70.4	72.8	75.2	77.6	80.0	82.4
1800	72.0	74.5	77.1	79.6	82.2	84.7
1900	73.6	76.3	78.9	81.6	84.3	87.0
2000	78.8	81.7	84.5	87.3	90.2	93.0
2100	80.4	83.4	86.4	89.3	92.3	95.3
2200	82.0	85.1	88.2	91.3	94.4	97.6
2300	83.6	86.8	90.1	93.3	96.6	99.9
2400	85.1	88.5	91.9	95.3	98.7	102.1
2500	90.4	94.0	97.5	101.0	104.6	108.1
2600	92.0	95.7	99.4	103.0	106.7	110.4
2700	93.6	97.4	101.2	105.0	108.9	112.7
2800	95.1	99.1	103.1	107.1	111.0	115.0
2900	96.7	100.8	104.9	109.1	113.2	117.3

NOTE: Weights exclude any accessories

HNCD ISLAND HOODS

HNCD ISLAND HOOD L < 2000

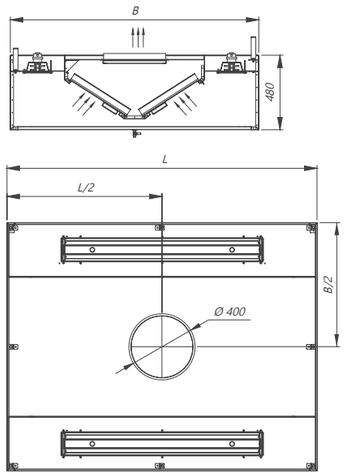

HNCD ISLAND HOOD 2000 ≤ L ≤ 2900

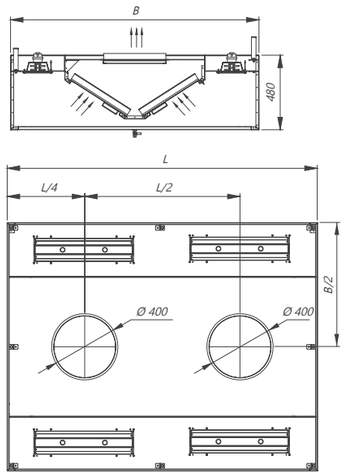

HNCD	Width B, mm					
Weight, kg	1600	1800	2000	2200	2400	2600
Length L, mm 1400	95.8	98.1	100.4	102.7	105.0	107.3
1500	105.8	108.4	111.0	113.5	116.1	118.7
1600	108.4	111.2	114.1	117.0	119.8	122.7
1700	111.0	114.1	117.3	120.4	123.5	126.7
1800	113.5	117.0	120.4	123.8	127.3	130.7
1900	116.1	119.8	123.6	127.3	131.0	134.7
2000	126.1	130.1	134.1	138.1	142.1	146.1
2100	128.7	133.0	137.2	141.5	145.8	150.1
2200	131.3	135.8	140.4	145.0	149.5	154.1
2300	133.8	138.7	143.5	148.4	153.3	158.1
2400	136.4	141.6	146.7	151.8	157.0	162.1
2500	146.4	151.8	157.2	162.7	168.1	173.5
2600	149.0	154.7	160.4	166.1	171.8	177.5
2700	151.5	157.5	163.5	169.5	175.5	181.5
2800	154.1	160.4	166.7	173.0	179.3	185.5
2900	156.7	163.3	169.8	176.4	183.0	189.6

NOTE: Weights exclude any accessories

HPPD WALL CANOPY HOODS

HPPD WALL CANOPY HOOD L < 2000

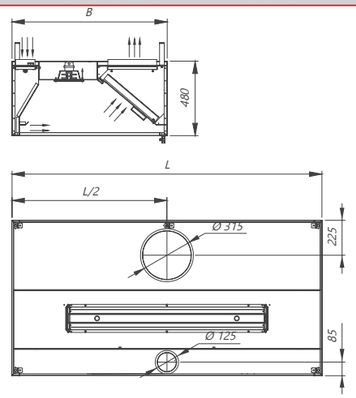

HPPD WALL CANOPY HOOD 2000 ≤ L ≤ 2900

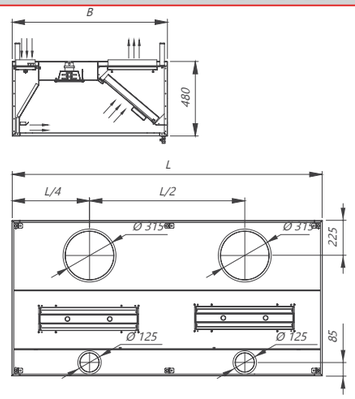

HPPD	Width B, mm					
Weight, kg	1000	1100	1200	1300	1400	1500
Length L, mm 1000	59.5	60.9	62.3	63.7	65.1	66.5
1100	61.9	63.4	65.0	66.5	68.0	69.6
1200	64.2	65.9	67.6	69.3	71.0	72.7
1300	66.6	68.5	70.3	72.1	73.9	75.8
1400	69.0	71.0	72.9	74.9	76.9	78.9
1500	75.1	77.2	79.3	81.4	83.5	85.6
1600	77.4	79.7	82.0	84.2	86.5	88.7
1700	79.8	82.2	84.6	87.0	89.4	91.8
1800	82.2	84.7	87.3	89.8	92.4	94.9
1900	84.6	87.3	89.9	92.6	95.3	98.0
2000	90.6	93.5	96.3	99.1	102.0	104.8
2100	93.0	96.0	99.0	101.9	104.9	107.9
2200	95.4	98.5	101.6	104.7	107.8	111.0
2300	97.8	101.0	104.3	107.5	110.8	114.1
2400	100.1	103.5	106.9	110.3	113.7	117.1
2500	106.2	109.8	113.3	116.8	120.4	123.9
2600	108.6	112.3	116.0	119.6	123.3	127.0
2700	111.0	114.8	118.6	122.4	126.3	130.1
2800	113.3	117.3	121.3	125.3	129.2	133.2
2900	115.7	119.8	123.9	128.1	132.2	136.3

NOTE: Weights exclude any accessories

HPCD ISLAND HOODS

HPCD ISLAND HOOD L < 2000

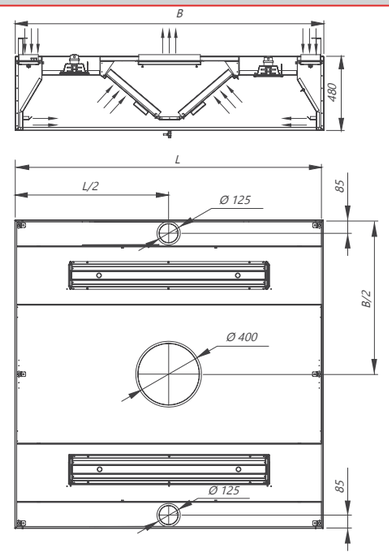

HPCD ISLAND HOOD 2000 ≤ L ≤ 2900

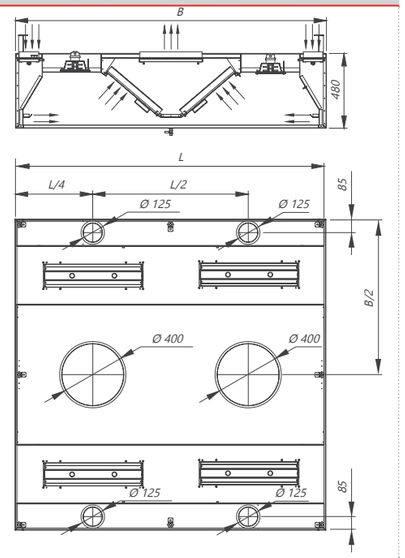

HPCD	Width B, mm				
Weight, kg	2000	2200	2400	2600	2800
Length L, mm 1400	115.6	118.0	120.4	122.8	125.2
1500	127.0	129.6	132.3	135.0	137.6
1600	130.9	133.9	136.8	139.8	142.7
1700	134.9	138.1	141.3	144.6	147.8
1800	138.8	142.3	145.9	149.4	152.9
1900	142.8	146.6	150.4	154.2	158.0
2000	154.1	158.2	162.3	166.4	170.5
2100	158.0	162.4	166.8	171.2	175.6
2200	162.0	166.7	171.3	176.0	180.7
2300	165.9	170.9	175.9	180.8	185.8
2400	169.9	175.1	180.4	185.6	190.9
2500	181.2	186.8	192.3	197.8	203.4
2600	185.2	191.0	196.8	202.6	208.4
2700	189.1	195.2	201.3	207.4	213.5
2800	193.1	199.5	205.9	212.2	218.6
2900	197.0	203.7	210.4	217.1	223.7

NOTE: Weights exclude any accessories

HFPD WALL CANOPY HOODS

HFPD WALL CANOPY HOOD L < 2000

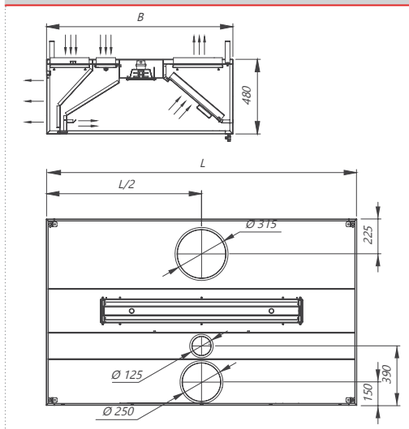

HFPD WALL CANOPY HOOD 2000 ≤ L ≤ 2900

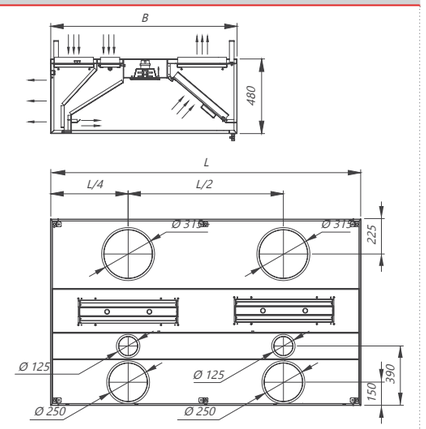

HFPD	Width B, mm				
Weight, kg	1200	1300	1400	1500	1600
Length L, mm 1000	70.4	71.8	73.2	74.6	76.0
1100	73.6	75.1	76.6	78.2	79.7
1200	76.7	78.4	80.1	81.8	83.5
1300	79.9	81.7	83.5	85.4	87.2
1400	83.0	85.0	87.0	89.0	90.9
1500	89.9	92.0	94.1	96.2	98.4
1600	93.1	95.3	97.6	99.8	102.1
1700	96.2	98.6	101.0	103.4	105.8
1800	99.4	101.9	104.5	107.0	109.6
1900	102.5	105.2	107.9	110.6	113.3
2000	109.4	112.2	115.1	117.9	120.7
2100	112.6	115.5	118.5	121.5	124.4
2200	115.7	118.8	121.9	125.1	128.2
2300	118.9	122.1	125.4	128.7	131.9
2400	122.0	125.4	128.8	132.2	135.6
2500	128.9	132.4	136.0	139.5	143.1
2600	132.1	135.7	139.4	143.1	146.8
2700	135.2	139.0	142.9	146.7	150.5
2800	138.4	142.4	146.3	150.3	154.3
2900	141.5	145.7	149.8	153.9	158.0

NOTE: Weights exclude any accessories

All rights reserved
6.16
All rights reserved

HFCD ISLAND HOODS

HFCD ISLAND HOOD L < 2000

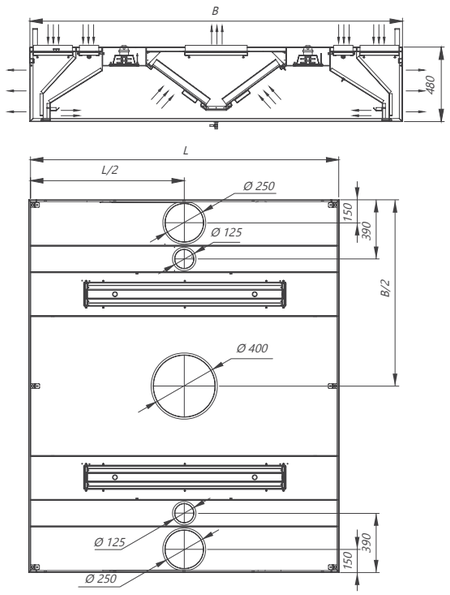

HFCD ISLAND HOOD 2000 ≤ L ≤ 2900

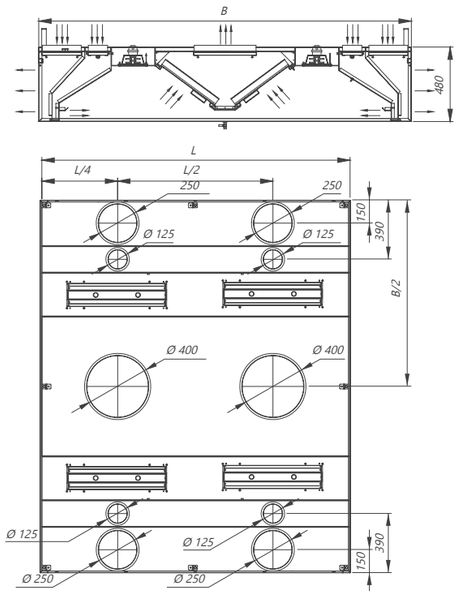

HFCD	Width B, mm		
Weight, kg	2400	2600	2800
Length L, mm 1400	144.7	147.1	149.5
1500	157.9	160.6	163.2
1600	163.7	166.7	169.6
1700	169.5	172.8	176.0
1800	175.4	178.9	182.4
1900	181.2	185.0	188.8
2000	194.4	198.5	202.6
2100	200.2	204.6	209.0
2200	206.0	210.7	215.4
2300	211.9	216.8	221.8
2400	217.7	222.9	228.2
2500	230.9	236.4	242.0
2600	236.7	242.5	248.3
2700	242.5	248.6	254.7
2800	248.4	254.7	261.1
2900	254.2	260.9	267.5

NOTE: Weights exclude any accessories

HNPA WALL CANOPY HOODS FOR LOW CEILING

HNPA WALL CANOPY HOOD L < 2000

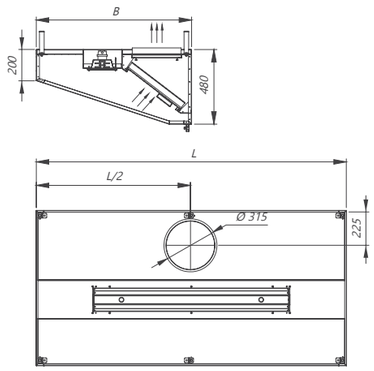

HNPA WALL CANOPY HOOD 2000 ≤ L ≤ 2900

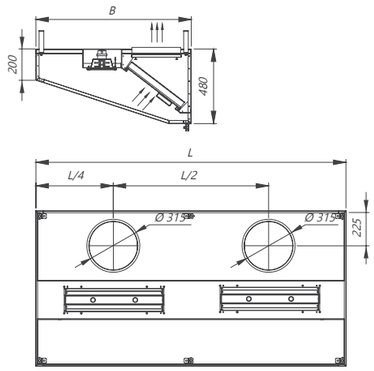

HNPA	Width B, mm					
Weight, kg	700	800	900	1000	1100	1200
Length L, mm 700	40.5	41.4	42.4	43.4	44.3	45.3
800	41.6	42.7	43.8	45.0	46.1	47.2
900	42.8	44.0	45.3	46.5	47.8	49.0
1000	47.6	49.0	50.4	51.8	53.2	54.6
1100	48.7	50.3	51.8	53.4	54.9	56.5
1200	49.9	51.6	53.3	54.9	56.6	58.3
1300	51.0	52.9	54.7	56.5	58.4	60.2
1400	52.2	54.2	56.1	58.1	60.1	62.0
1500	57.0	59.1	61.3	63.4	65.5	67.6
1600	58.2	60.4	62.7	64.9	67.2	69.5
1700	59.3	61.7	64.1	66.5	68.9	71.3
1800	60.5	63.0	65.6	68.1	70.6	73.2
1900	61.6	64.3	67.0	69.7	72.4	75.0
2000	66.5	69.3	72.1	74.9	77.8	80.6
2100	67.6	70.6	73.5	76.5	79.5	82.5
2200	68.7	71.9	75.0	78.1	81.2	84.3
2300	69.9	73.2	76.4	79.7	82.9	86.2
2400	71.0	74.4	77.8	81.2	84.6	88.0
2500	75.9	79.4	83.0	86.5	90.1	93.6
2600	77.0	80.7	84.4	88.1	91.8	95.5
2700	78.2	82.0	85.8	89.7	93.5	97.3
2800	79.3	83.3	87.3	91.2	95.2	99.2
2900	80.5	84.6	88.7	92.8	96.9	101.0
2900	80.5	84.6	88.7	92.8	96.9	101.0

NOTE: Weights exclude any accessories

HNCA ISLAND HOODS FOR LOW CEILING

HNCA ISLAND HOOD L < 2000

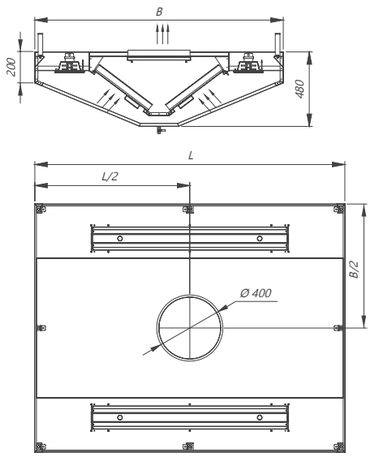

HNCA ISLAND HOOD 2000 ≤ L ≤ 2900

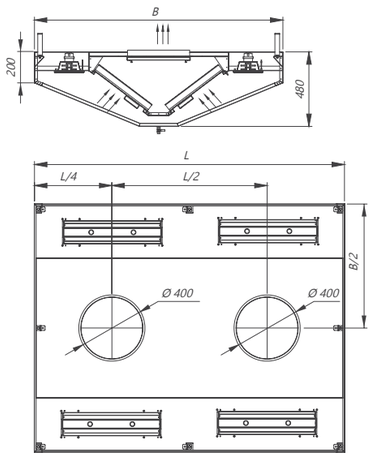

HNCA	Width B, mm			
Weight, kg	1400	1600	1800	2000
Length L, mm 1400	87.9	89.8	91.8	93.8
1500	96.9	99.2	101.5	103.8
1600	98.6	101.2	103.7	106.3
1700	100.3	103.2	106.0	108.9
1800	102.0	105.1	108.3	111.4
1900	103.7	107.1	110.5	114.0
2000	112.8	116.5	120.2	123.9
2100	114.5	118.5	122.5	126.4
2200	116.2	120.5	124.7	129.0
2300	117.9	122.4	127.0	131.5
2400	119.6	124.4	129.3	134.1
2500	128.7	133.8	138.9	144.0
2600	130.3	135.8	141.2	146.6
2700	132.0	137.7	143.4	149.1
2800	133.7	139.7	145.7	151.7
2900	135.4	141.7	148.0	154.2

NOTE: Weights exclude any accessories

HKCD HEAT AND CONDENSATE HOODS WITH PLATES

HKCD HEAT AND CONDENSATE HOOD L < 2000

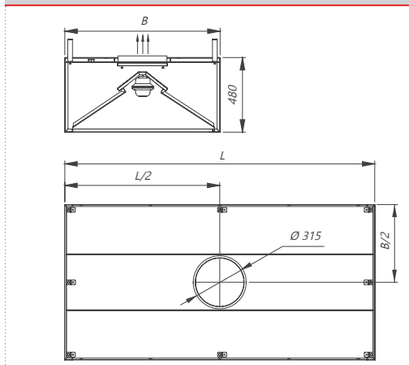

HKCD HEAT AND CONDENSATE HOOD 2000 ≤ L ≤ 2900

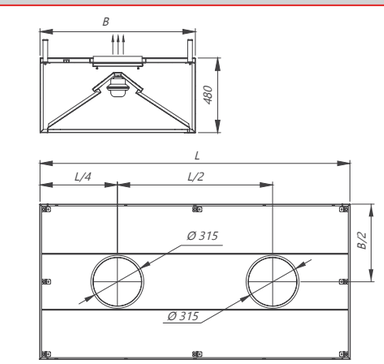

HKCD	Width B, mm					
Weight, kg	1000	1100	1200	1300	1400	1500
Length L, mm 1000	51.2	53.2	55.2	57.2	59.2	61.2
1100	52.5	54.8	57.1	59.4	61.7	64.0
1200	53.9	56.4	59.0	61.6	64.1	66.7
1300	55.2	58.0	60.9	63.8	66.6	69.5
1400	56.5	59.7	62.8	65.9	69.1	72.2
1500	57.8	61.3	64.7	68.1	71.6	75.0
1600	59.2	62.9	66.6	70.3	74.0	77.7
1700	60.5	64.5	68.5	72.5	76.5	80.5
1800	61.8	66.1	70.4	74.7	79.0	83.3
1900	63.2	67.7	72.3	76.9	81.4	86.0
2000	64.5	69.3	74.2	79.1	83.9	88.8
2100	65.8	71.0	76.1	81.2	86.4	91.5
2200	67.1	72.6	78.0	83.4	88.9	94.3
2300	68.5	74.2	79.9	85.6	91.3	97.0
2400	69.8	75.8	81.8	87.8	93.8	99.8
2500	71.1	77.4	83.7	90.0	96.3	102.6
2600	72.5	79.0	85.6	92.2	98.7	105.3
2700	73.8	80.6	87.5	94.4	101.2	108.1
2800	75.1	82.3	89.4	96.5	103.7	110.8
2900	76.4	83.9	91.3	98.7	106.2	113.6

NOTE: Weights exclude any accessories

HNPDC HEAT AND FUME HOODS WITHOUT FILTERS

HNPDC HEAT AND FUME HOOD L ≤ 1100

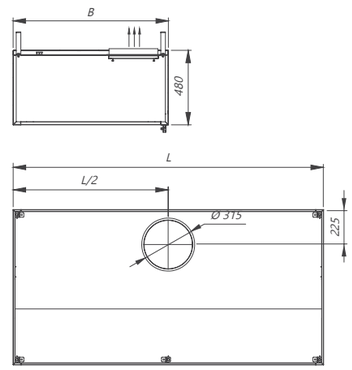

HNPDC	Width B, mm					
Weight, kg	700	800	900	1000	1100	1200
Length L, mm 600	14.5	15.5	16.5	17.5	18.5	19.5
700	15.4	16.6	17.7	18.9	20.1	21.2
800	16.4	17.7	19.0	20.3	21.6	22.9
900	17.4	18.8	20.3	21.7	23.1	24.6
1000	18.3	19.9	21.5	23.1	24.7	26.3
1100	19.3	21.0	22.8	24.5	26.2	28.0

NOTE: Weights exclude any accessories

All rights reserved
6.17
All rights reserved

EXHAUST PRESSURE DROP CHARACTERISTICS OF WALL CANOPY HOODS

TOTAL STATIC PRESSURE DROP OF HNPD/HNPA/HPPD/HFPD HOODS | **PRESSURE DROP AT PRESSURE PORT OF HNPD/HNPA/HPPD/HFPD HOODS**

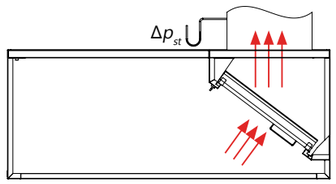

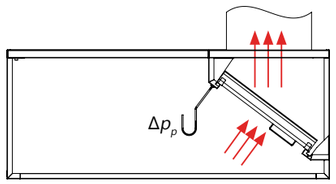

Exhaust hood length from 1000 mm to 1499 mm (2 filters)

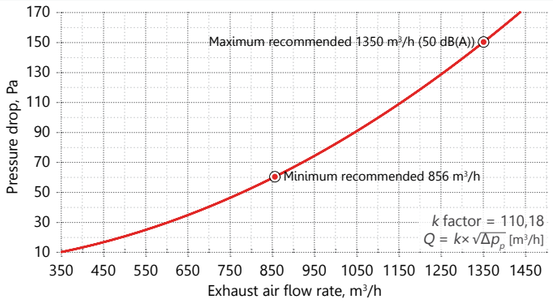

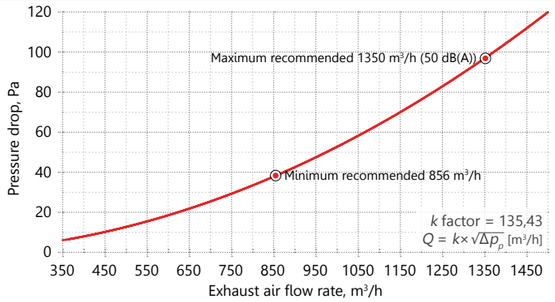

Exhaust hood length from 1500 mm to 1999 mm (3 filters)

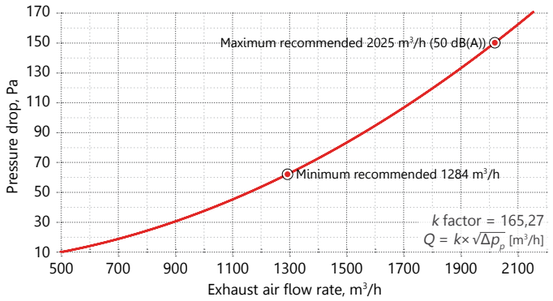

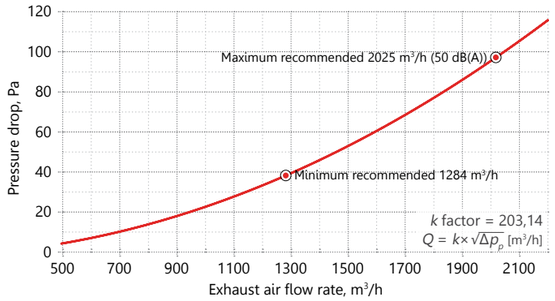

Exhaust hood length from 2000 mm to 2499 mm (4 filters)

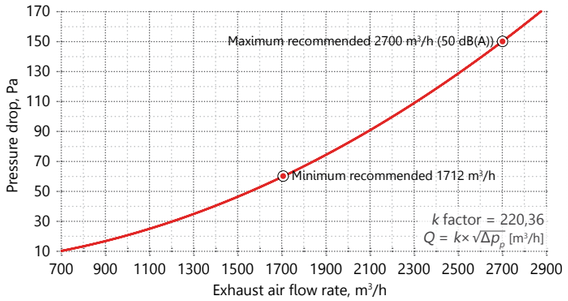

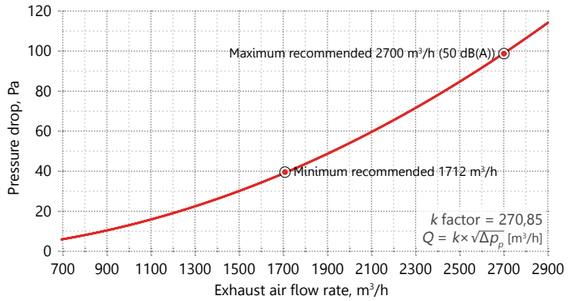

Exhaust hood length from 2500 mm to 2900 mm (5 filters)

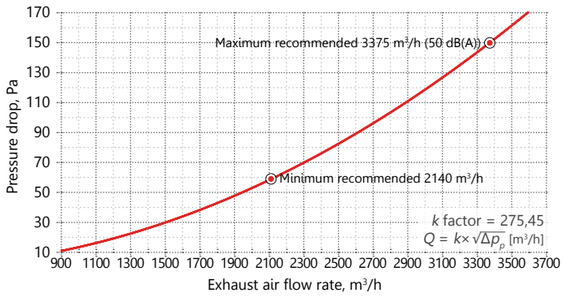

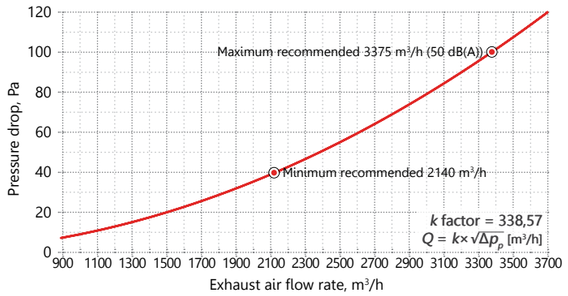

EXHAUST PRESSURE DROP CHARACTERISTICS OF ISLAND HOODS

TOTAL STATIC PRESSURE DROP OF HNCD/HNCA/HPCD/HFCD HOODS | **PRESSURE DROP AT PRESSURE PORT OF HNCD/HNCA/HPCD/HFCD HOODS**

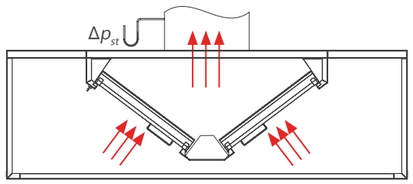

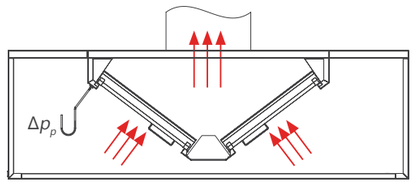

Exhaust hood length from 1000 mm to 1499 mm (4 filters)

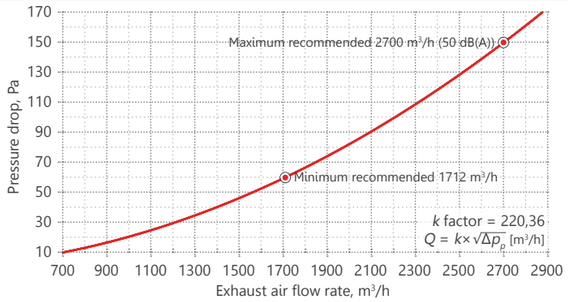

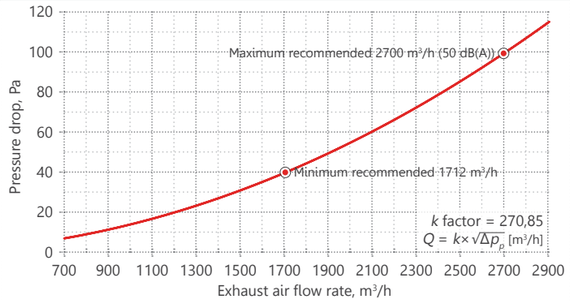

Exhaust hood length from 1500 mm to 1999 mm (6 filters)

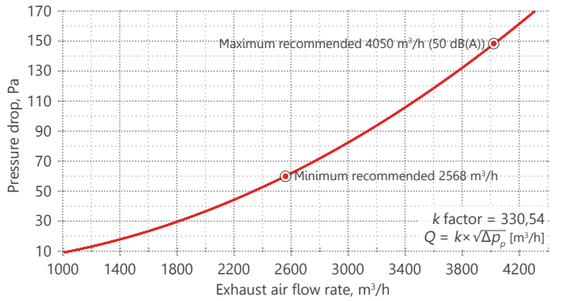

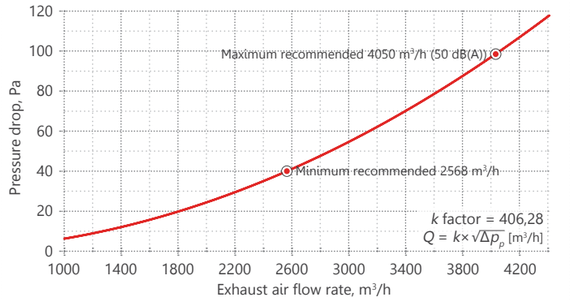

Exhaust hood length from 2000 mm to 2499 mm (8 filters)

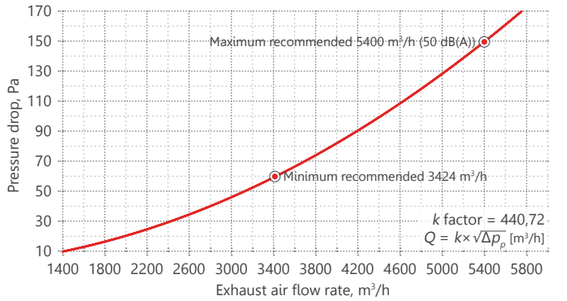

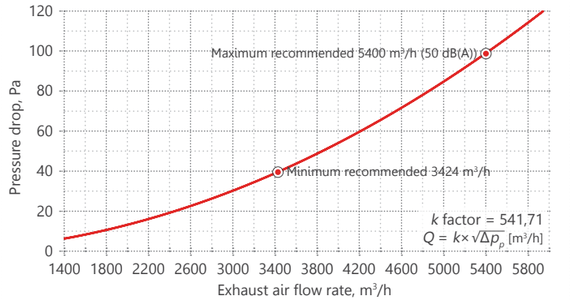

Exhaust hood length from 2500 mm to 2900 mm (10 filters)

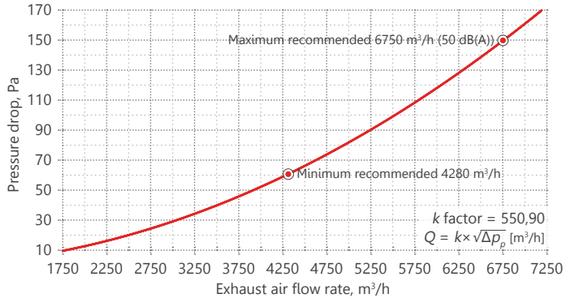

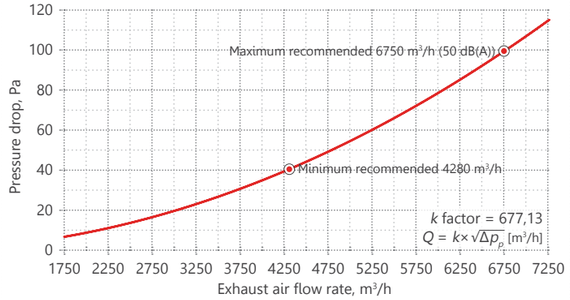

All rights reserved
6.18
All rights reserved

PRESSURE DROP CHARACTERISTICS OF HEAT AND CONDENSATE HOODS

TOTAL STATIC PRESSURE DROP OF HKCD HOODS

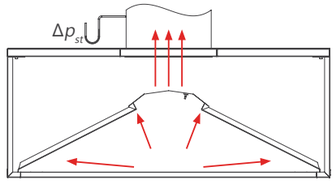

PRESSURE DROP AT PRESSURE PORT OF HKCD HOODS

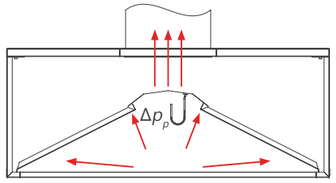

Exhaust hood length from 1000 mm to 1499 mm (4 plates)

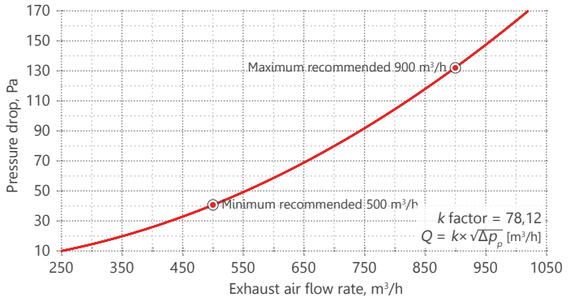

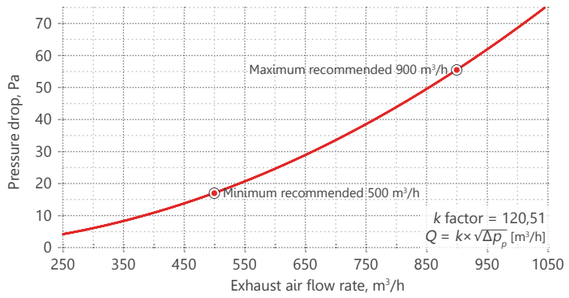

Exhaust hood length from 1500 mm to 1999 mm (6 plates)

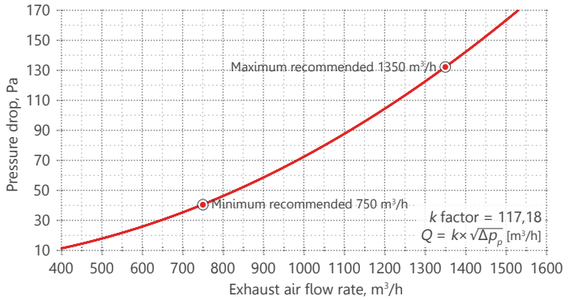

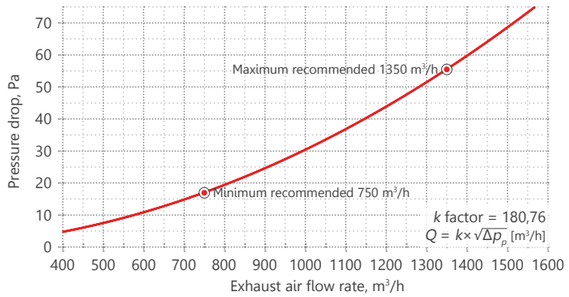

Exhaust hood length from 2000 mm to 2499 mm (8 plates)

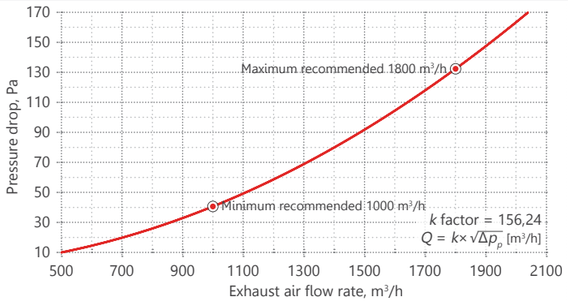

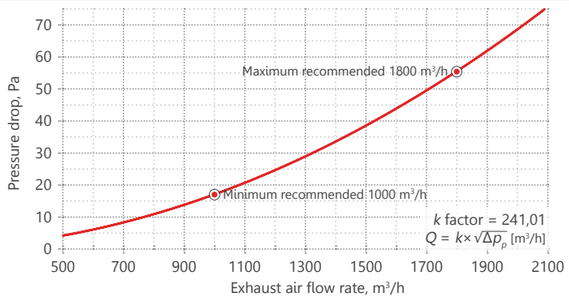

Exhaust hood length from 2500 mm to 2900 mm (10 plates)

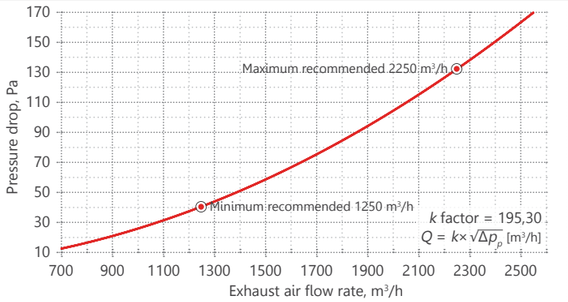

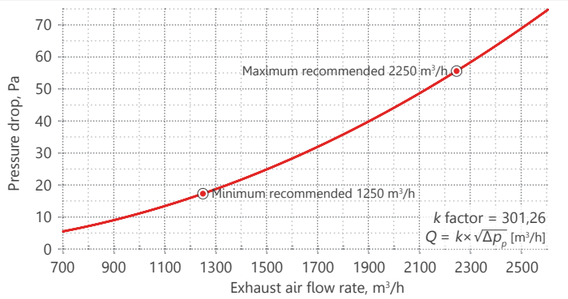

AIR JET PRESSURE DROP CHARACTERISTICS

TOTAL STATIC PRESSURE DROP OF HPPD/HPCD/HFPD/HFCD HOODS

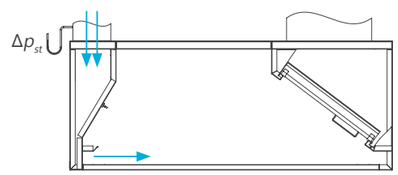

PRESSURE DROP AT PRESSURE PORT OF HPPD/HPCD/HFPD/HFCD HOODS

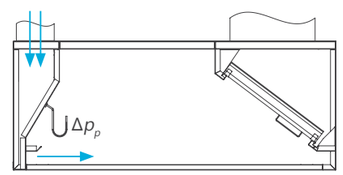

Exhaust hood length from 1000 mm to 1499 mm

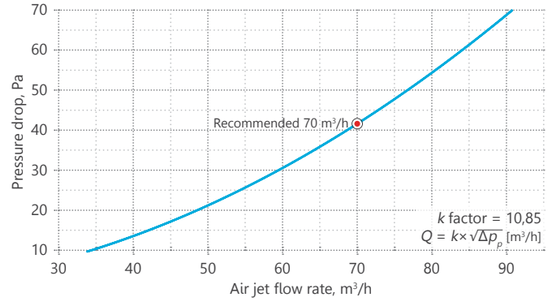

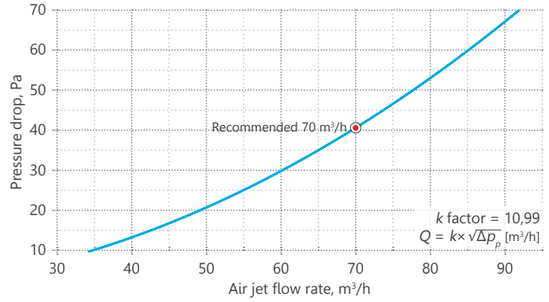

Exhaust hood length from 1500 mm to 1999 mm

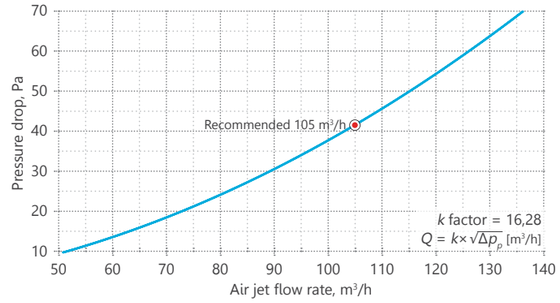

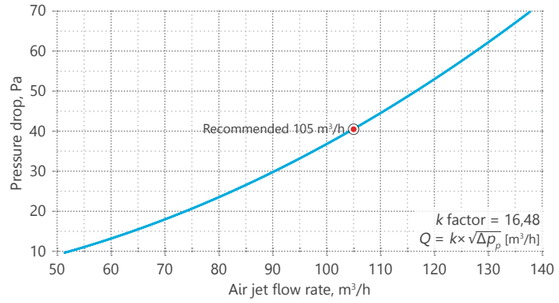

Exhaust hood length from 2000 mm to 2499 mm

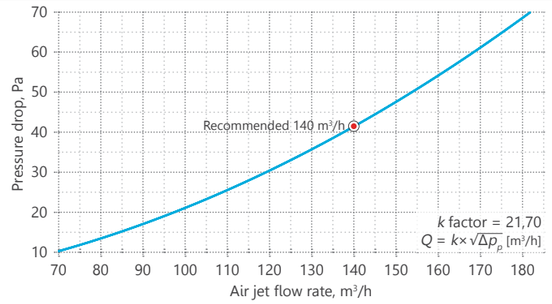

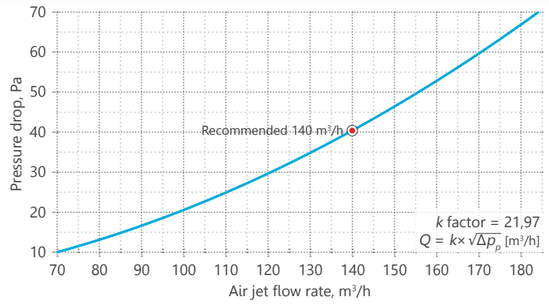

Exhaust hood length from 2500 mm to 2900 mm

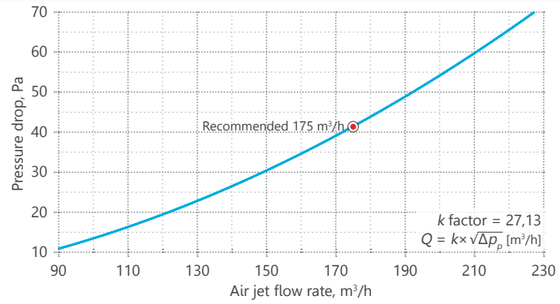

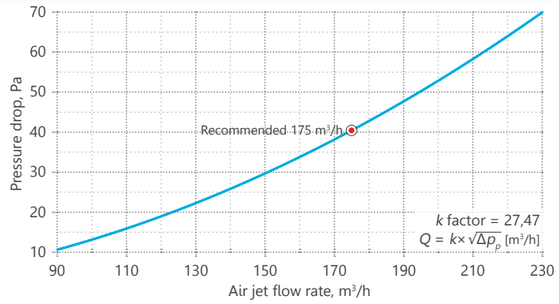

All rights reserved
6.19
All rights reserved

AIR SUPPLY PRESSURE DROP CHARACTERISTICS

TOTAL STATIC PRESSURE DROP OF HFPD/HFCD HOODS

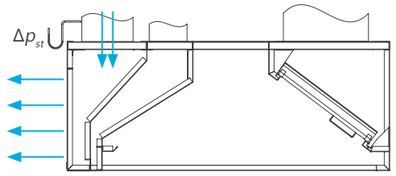

Exhaust hood length from 1000 mm to 1499 mm

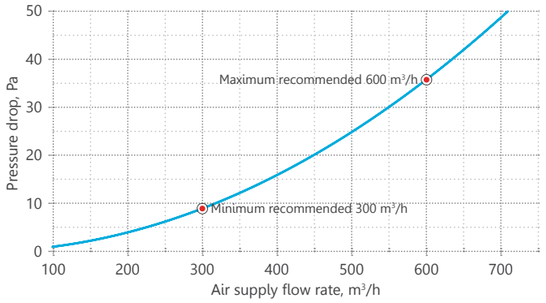

k factor = 100,32
$Q = k \times \sqrt{\Delta p_p}$ [m³/h]

Exhaust hood length from 1500 mm to 1999 mm

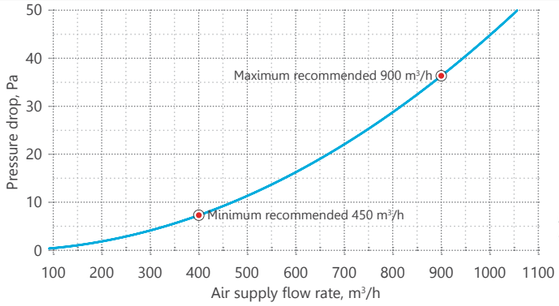

k factor = 150,48
$Q = k \times \sqrt{\Delta p_p}$ [m³/h]

Exhaust hood length from 2000 mm to 2499 mm

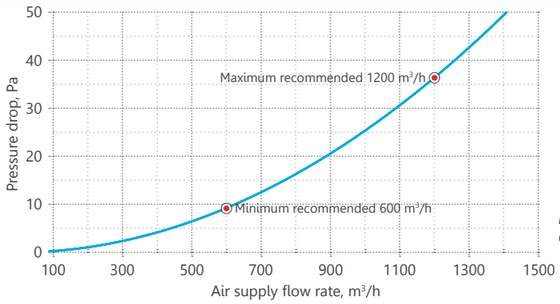

k factor = 200,63
$Q = k \times \sqrt{\Delta p_p}$ [m³/h]

Exhaust hood length from 2500 mm to 2900 mm

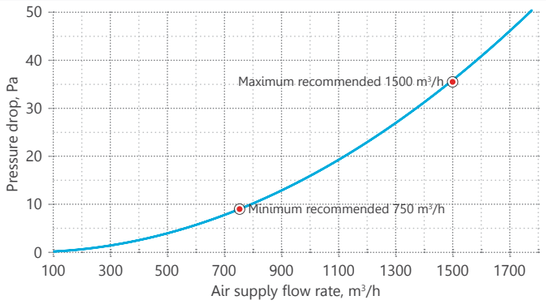

k factor = 250,79
$Q = k \times \sqrt{\Delta p_p}$ [m³/h]

LUMINAIRE SPECIFICATIONS

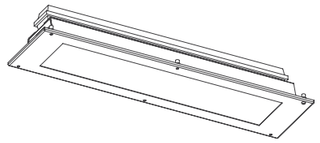

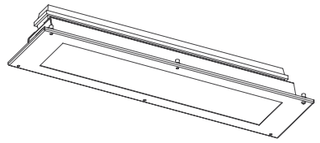

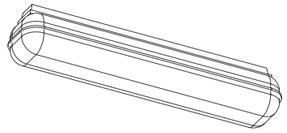

Recessed fluorescent luminaire

Code:	Y-ESL-700x24x2	Y-ESL-1300x54x2	Y-ESL-1600x80x2
Power:	48 W	108 W	160 W
Weight:	7,3 kg	14,3 kg	17,6 kg
Colour temperature:		3000 K warm white	
Protection class:		IP65	
Lamp quantity in luminaire:		2	

Recessed LED luminaire

Code:	Y-ELL-700x11x2	Y-ELL-1300x22x2	Y-ELL-1600x28x2
Power:	22 W	44 W	56 W
Weight:	7,3 kg	14,3 kg	17,6 kg
Colour temperature:		3000 K warm white	
Protection class:		IP65	
Lamp quantity in luminaire:		2	

Plastic fluorescent luminaire

Code:	K-ESL-662x24x1	K-ESL-1272x54x1	K-ESL-1572x80x1
Power:	24 W	54 W	80 W
Weight:	1 kg	2,3 kg	2,6 kg
Colour temperature:		3000 K warm white	
Protection class:		IP66	
Lamp quantity in luminaire:		1	

FAN SPECIFICATIONS

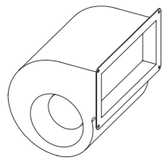

Integrated exhaust fan

Code:	A-HGV
Input:	1,24 A
Power:	285 W
Voltage:	230 V
Air flow:	970 m³/h
Noise:	Over 70 dB(A)

Quantity of fans

Hood length L, mm	Fan quantity for wall canopy hoods
L < 1500	1
1500 ≤ L < 2500	2
2500 ≤ L ≤ 2900	3

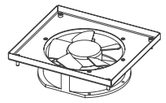

Integrated air jet fan

Code:	Z-FAN
Input:	0,11 A
Power:	25 W
Voltage:	230 V
Air flow:	130 m³/h

Quantity of fans

Hood length L, mm	Fan quantity for wall canopy hoods	Fan quantity for island hoods
L < 1500	1	2
1500 ≤ L ≤ 2900	2	4

WARRANTY TERMS

__Novameta__ provides a Manufacturer's warranty for all of the equipment against defects in materials and workmanship for a period of 1 year from the date of shipment. Manufacturer undertakes to replace all inferior parts to proper quality parts or materials. In case of a fault, a properly filled claim is required and must contain all essential information relative to the fault. Faulty parts shall be returned to Manufacturer for further inspection. The producer does not take any responsibility for damages that occur due to ignorance of cautions, improper maintenance or mechanical damages of the unit, including those, caused during the delivery. This warranty is not effective if damage occurs from improper installation, misuse; incorrect voltage supply, wear and tear from normal usage, accidental breakage, damage or if the equipment is operated contrary to the user instructions. Any expenses in connection with the installation or costs of making adjustments (including service procedures, travel time costs) on the equipment to comply with the supply at the point of installation are not covered by this warranty. The warranty does not cover if the damage occurs due to natural disasters; fire, if repair service was made by unauthorized person. For more details please check the Manual for Installation, Operating and Maintenance, provided with the purchased unit or www.novameta.lt.

DELIVERY RECOMMENDATIONS

Upon receipt, inspect units immediately for any shipping damage and notify carrier immediately if damage is found. It must be reported IMMEDIATELY (upon delivery) in writing in the CMR. All items are thoroughly inspected and carefully packed before leaving our factory, thus __Novameta__ cannot accept responsibility for any shipping damage, however __Novameta__ will assist in filing a claim.

All rights reserved
6.20
All rights reserved