PROSTOR skėčių nuo saulės SIDE POLE P6 ir P7
SURINKIMO bei NAUDOJIMO INSTRUKCIJA, GARANTIJA

Sveikiname įsigijus itin kokybiškus, Belgijoje gaminamus **PROSTOR** skėčius. Tinkamai juos prižiūrėdami – kokybišku pavėsiu galėsite džiaugtis ilgus metus.

Prieš montuodami skėčius, atidžiai perskaitykite šią instrukciją. Netinkamai sumontavus skėčius, jie gali funkcionuoti netinkamai, gali įvykti nelaimė. Gamintojas neatsako už montavimo klaidas.

Skėčių atsparumas vėjui yra ribotas. Tinkamai įtvirtinti ir sumontuoti skėčiai, pritaikyti **5** klasės vėjui (**28,7** – **38,8**km/h.) Visuomet rekomenduojame naudoti įbetonuojamą pagrindą skėčiams. Naudojant pastatomą stovą, būtina pasirūpinti, kad jis būtų tinkamai išlygintas bei apkrautas reikiamu svoriu.

PROSTOR skėčiai gaminami taip, kad atlaikytų išties stiprų vėją, bet labai vėjuotomis dienomis (>5 pagal Boforto skalę / 28,7-38,8km/h), ar paliekant juos be priežiūros ilgesnį laiką, rekomenduojama skėčius suskleisti ir uždengti papildomu apsauginiu gaubtu. Netikėtas vėjas, stiprus gūsis ar audra gali smarkiai pažeisti skėčius, pridaryti žalos aplinkai. Suskleisti skėčius rekomenduojama ir esant itin nepalankioms oro sąlygoms – per stiprų lietų, sningant ar per krušą. Sekite oro prognozes, stebėkite aplinką ir reaguokite į staiga atsirandančias nepalankias sąlygas.

Dėmesio: Vėjo ar kitų gamtos jėgų padarytai žalai garantija negalioja!

Skėčių su LED apšvietimu, elektriniu varikliu ar šildytuvu montavimas
bei pajungimas prie elektros sistemos, turėtų būti atliktas profesionalų.

MONTAVIMO INSTRUKCIJA

1. **PAGRINDAS**

1.1. **Pastatomo pagrindo su betono trinkelėmis montavimas**

- 1: Įsukite 4 reguliuojamo aukščio kojeles pagrindo kampuose;
- 2: Prie pagrindo prisukite skėčio laikiklį (13mm rakteliu);
- 3: Uždėkite sukinėjimo plokštelę (skirta tik P7 modeliui);
- 4: Į laikiklį įdėkite 4 arba 8* betono trinkeles 50 x 50cm (*3-4 gaubtų skėčiams);
- 5: Uždėkite dekoratyvinį uždengimą (neprivaloma);
- 6: Uždėkite plastikinį dangtelį ant skėčio laikiklio;
- 7: Montuokite skėtį ant laikiklio (2 žingsnis).

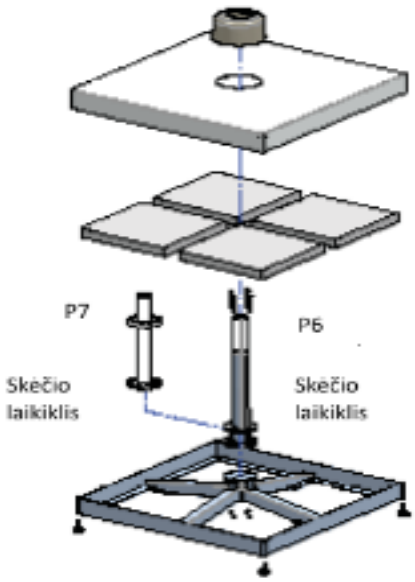

1.2. **Įbetonuojamo pagrindo montavimas**

- 1: Iškaskite bent 50 x 50 x 65cm duobę;
- 2: Sukalkite į duobės šonus armatūros strypus;
- 3: Perkiškite per įbetonavimui skirtą aliuminio profilį pridedamus metalinius strypus;
- 4: Įdėkite profilį į paruoštą duobę, išlyginkite jį. Profilio viršutinė dalis turėtų būti iškilusi virš pagrindo ~2cm, kad būtų galima priveržti skėčio tvirtinimo varžtelius.

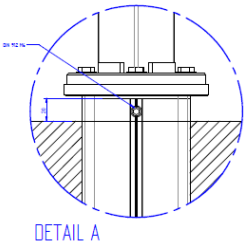

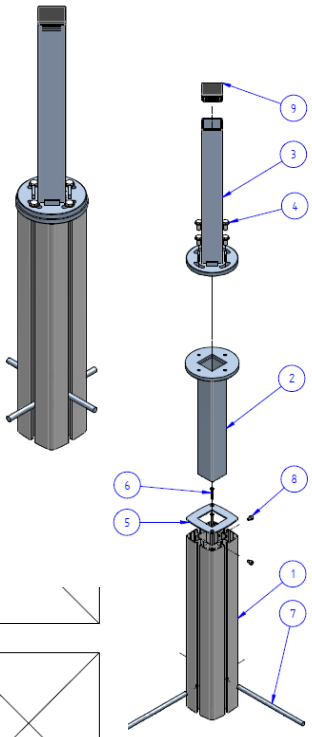

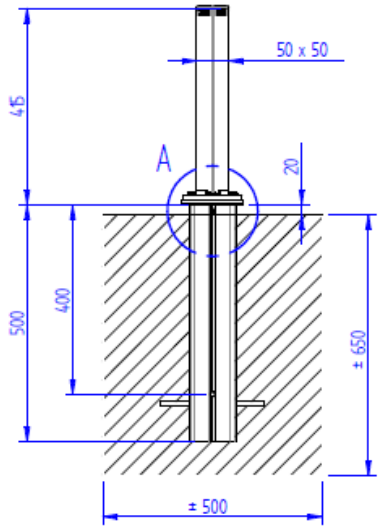

Dėmesio: labai svarbi profilio pozicija

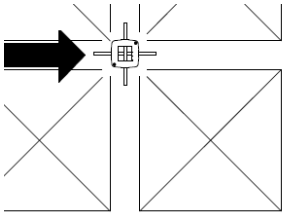

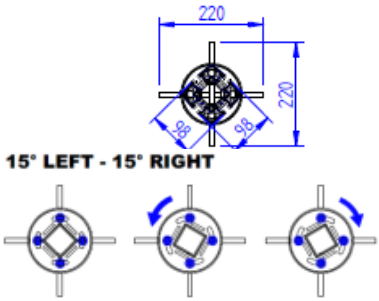

- 5: Užpildykite duobę aukštos kokybės cementu;
- 6: Leiskite cementui pilnai išdžiūti ir sutvirtėti (~1 savaitė / vadovautis cemento instrukcijomis);
- 7: Sujunkite apvalų skėčio laikiklį su stačiakampiu laikikliu įbetonuotame profilyje (tik P7 modeliui);
- 8: Įkiškite kvadratinį laikiklį į įbetonuotą profilį ir priveržkite jį dvejais, profilyje įmontuotais varžteliais;
- 9: Užmaukite mažą kvadratinę laikiklio detalę ant skėčio laikiklio (tik P6 modeliui);
- 10: Uždėkite sukinėjimo plokštelę (tik P7 modeliui);
- 11: Montuokite skėtį ant laikiklio (2 žingsnis).

1.3.

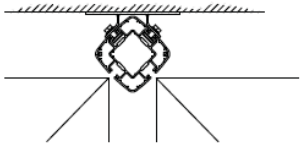

1.3. **Sieninių laikiklių montavimas (tik P6 modeliui)**

Dėmesio: Skirta tik kvadratiniams skėčiams!

- 1: Prie sienos laikiklius tvirtinkite tik cheminiais ankeriais;
- 2: Apatinį laikiklį tvirtinkite +/- 350mm, o viršutinį +/- 2200mm nuo žemės;
- 3: Įmaukite skėčio profilį į viršutinį laikiklį;
- 4: Įmaukite skėčio profilį į apatinį laikiklį;
- 5: Pritvirtinkite fiksavimo varžtus (17mm raktas).

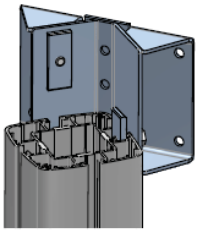

1.4.

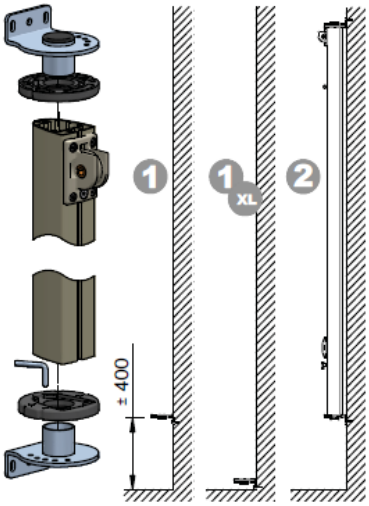

1.4. **Sieninių laikiklių montavimas (tik P7 modeliui)**

- 1. Cheminiais ankeriais pritvirtinkite apatinį laikiklį;
- 2. Uždėkite sukinėjimo plokštelę ant apatinio sieninio laikiklio;
- 3. Įmaukite skėčio profilį į apatinį laikiklį. Tai leis jums pasižymėti viršutinio laikiklio poziciją ant sienos;
- 4. Cheminiais ankeriais pritvirtinkite viršutinį laikiklį su sukinėjimo detale;

Dėmesio: prieš tvirtinant viršutinį laikiklį, skėčio profilis jau turi būti užmautas ant abiejų laikiklių.

2. **SKĖČIO RĖMAS**

- 1: Atsirinkite kur yra skėčio profilio viršus, o kur apačia. Viršutinėje dalyje yra po 2, o apatinėje po 1 angas kiekvienoje pusėje;
- 2: Jei užsisakėte infraraudonųjų spindulių šildytuvą, montuokite elektros lizdą;
- 3: Užmaukite slankiklį per profilį taip, kad juodas apvalus fiksatorius būtų apačioje ir priveržkite jį;
- 4: Pritvirtinkite laikiklio strypelius (2 trumpus ir 1 ilgą) prie viršutinio skėčio rėmo laikiklio 3 varžtais ir įsukite žiedinį varžtą į ilgo strypelio apačią.
- 5: Įmaukite viršutinį skėčio rėmo laikiklį į skėčio profilį ir pritvirtinkite jį 2 varžtais;
- 6: Užsisakius skėtį su LED apšvietimu, įmaukite pilką arba baltą elektros dėžutę į apatinę skėčio profilio dalį ir prisukite +/- 20cm aukštyje (žr. 4.1. "LED apšvietimas");
- 7: Uždėkite skėčio profilį ant pagrindo ir prisukite 2 varžtais (žr. 1.1. arba 1.2.) arba tvirtinkite jį prie sieninių laikiklių (žr. 1.3. arba 1.4.).

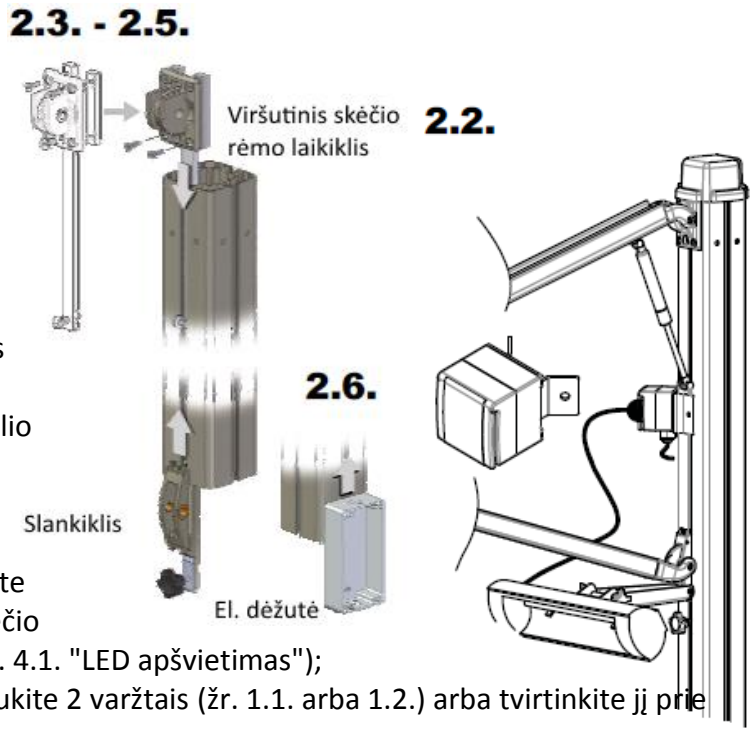

3. **SKĖČIO GAUBTO RĖMAS**

- 1: Pritvirtinkite gaubto rėmą prie viršutinio skėčio rėmo laikiklio A, tada prie slankiklio B;
- 2: Paslinkite slankiklį į viršų ir prisukite;
- 3: Pirmiausia pritvirtinkite apatinę dujinio stūmoklio dalį prie žiedinio varžto ant skėčio profilio, tada prie skėčio rėmo alkūnės;
  Dėmesio: stūmoklio cilindras turi būti viršuje!
- 4: **SVARBU**: Įsukite varžtą / slankiklio stabdį į profilį;
- 5: Uždėkite viršutinį profilio dangtelį.

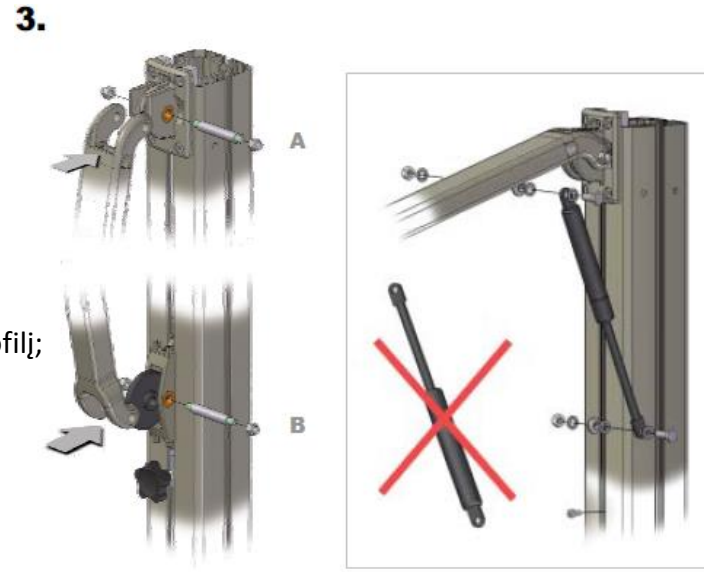

4. **PRIEDŲ MONTAVIMAS**

4.1. **LED apšvietimas**

Elektros dėžutė jau sumontuota ant profilio (2.6).

- 1: Profilyje rasite nailono virvutę laidų pernėrimui palengvinti. Pririškite laido galą prie virvutės ir atsargiai pernerkite laidą per rėmo profilio apačioje esančią skylutę;
- 2: Pernerkite LED ir maitinimo laidus į elektros dėžutę per neperšlampamas tarpines šone ir apačioje.
- 3: Prijunkite laidus pagal pridedamą schemą.

4.1. LED connection

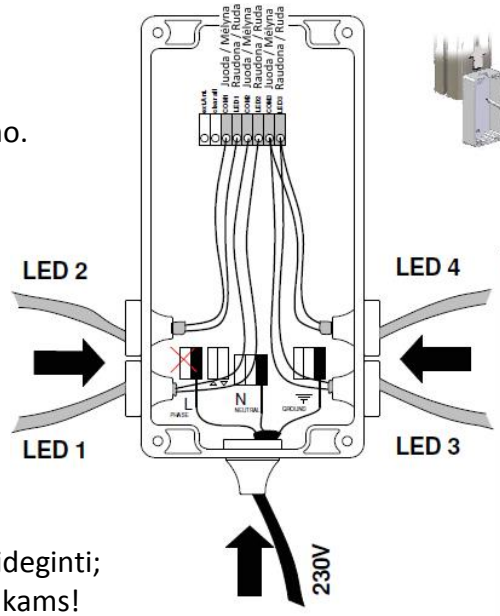

4.2. **Šildytuvai**

Dėmesio: Infrared šildytuvai tiekiami kartu su su papildomais slankikliais tvirtinimui prie rėmo. Suskleidžiant skėtį jų nuimti nereikia;

- 1. Užmaukite slankiklį ant profilio;
- 2. Prisukite adapterį prie slankiklio;
- 3. Prisukite šildytuvą prie adapterio;
- 4. Primontuokite elektros lizdą prie profilio;
- 5. Pajunkite maitinimą elektros lizdui.
  Šildytuvas yra 1,5kW galingumo.

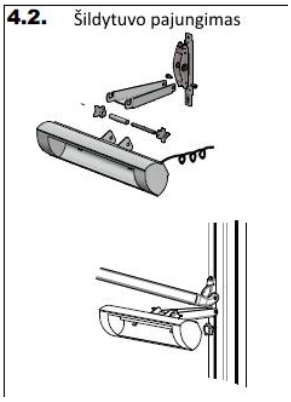

Šildytuvo naudojimo instrukcija:

- Įjungto šildytuvo negalima liesti – galite nusideginti;
- Įsitikinkite, kad šildytuvas nepasiekiamas vaikams!
- Išjunkite šildytuvą bent 10 minučių prieš suskleidžiant skėtį.
- Išjunkite šildytuvą kai jo veikimo zonoje nėra žmonių.
- Visuomet nusekite lietaus latakus prieš suskleidžiant skėčius su šildytuvais;
- Šildytuvų atsparumo klasė - IP 65;
- Šildytuvus junkite tik į skėčio viršuje sumontuotą maitinimo rozetę su įžeminimu;
- Maitinimo laidas negali liesti su šildytuvu.

5. SKĖČIŲ NAUDOJIMO INSTRUKCIJA

5.1. Skėčių išskleidimas

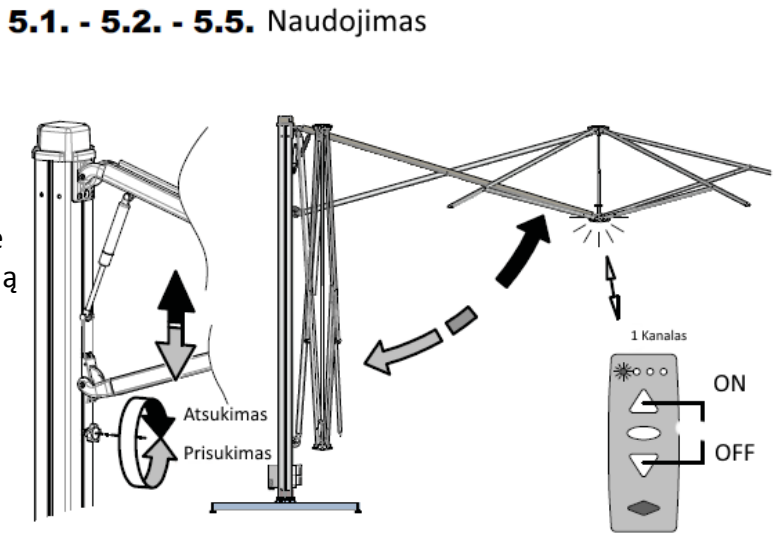

- 1: Nuimkite apsauginį skėčio uždangalą jei jį naudojate;
- 2: Sukdami atlaisvinkite ant skėčio rėmo, po gaubtu esantį juodą fiksatorių ir kelkite gaubtą į viršų, kol jis pilnai išsiskleis. Kėlimą palengvins dujinis amortizatorius. Svarbu išskleisti skėtį iki galo, kad gaubtas pilnai išsitemptų ir nesikauptų vanduo;
  Dėmesio: įsitikinkite, jog skleidžiamo skėčio gaubto zonoje nėra jokių kliūčių jam išskleisti.
- 3: Užsukite juodą fiksatorių.
- 4: Tarp atskirų skėčio gaubtų, užtrauktukais, gali būti tvirtinami lietaus latakai. Suskleidžiant visus vieno skėčio gaubtus vienu metu, šių latakų nuimti nereikia. Tiesiog atlaisvinkite visų skėčių fiksatorius ir vienu metu nuleiskite visus gaubtus.

5.2. Skėčių suskleidimas

- 1: Atsukite juodą fiksatorių ir neskubėdami nuleiskite skėčio gaubtą;
  Dėmesio: įsitikinkite, jog suskleidžiamas skėčio gaubtas nekabins jokių kliūčių.
- 2: Nuleidus gaubtą, užsukite juodą fiksatorių;
- 3: Užmaukite apsauginį uždangalą ant skėčio, jei tokį turite.

5.3. Apsauginio uždangalo užmovimas

- 1: Uždangalu skėtį apgaubsite naudodamiesi jame įtvirtintu kietu strypu;
- 2: Eidami aplink skėtį, nuleiskite uždangalą žemyn;
- 3: Užtraukite užtrauktuką.

5.4. Apsauginio uždangalo numovimas

- 1: Atsekite užtrauktuką;
- 2: Paimkite skėčio uždangalą už kraštų ir nukelkite jį nuo skėčio.

5.5. LED apšvietimo įjungimas ir išjungimas

- 1: Paspauskite ir laikykite <> mygtuką ant nuotolinio pulto, kol užsidegs pirma raudona lemputė (1 kanalas);
- 2: Paspauskite Λ mygtuką norėdami įjungti LED apšvietimą;
- 3: Paspauskite V mygtuką norėdami išjungti LED apšvietimą.

5.6. Skėčio sukinėjimas 300°kampu (tik P7 modeliui)

Norėdami pasukti skėtį, ištraukite rankenėlę iš plokštelės prie skėčio pagrindo, pasukite jį ir vėl įkiškite rankenėlę.

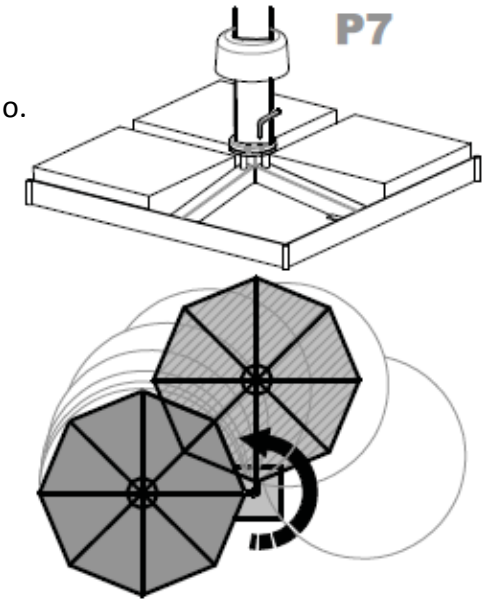

6. **SKĖČIŲ PRIEŽIŪRA**

6.1 **Audinio valymas**

■ Skėčio gaubtai plaunami PH neutraliu muiluotu vandeniu, po to gausiai nuskalaujant medžiagą ne koncentruota vandens srove;
■ Neplaukite skėčio gaubto skalbimo mašinoje;
■ Gaubto audinys turėtų džiūti gryname ore, ant išskleisto skėčio, ne tiesioginėje saulės kaitroje;
■ Niekuomet nedžiovinkite audinio automatinėse džiovyklėse!
■ Nesuskleiskite skėčio, kol audinys pilnai neišdžiūvo;
■ Plaudami nenaudokite aukšto spaudimo plovyklių, abrazyvinių ar koroziją skatinančių priemonių;
■ Atskiroms dėmėms valyti, naudokite specialų purškiamą valiklį 'Prostor Cleaner';
■ Išvalę dėmę, audinio atsparumą vandeniui atstatykite 'Prostor Rain Guard' apsauginės dangos pagalba. Šia priemone skėčio audinį padenkite kiekvienais metais, norėdami išlaikyti ilgalaikį jo atsparumą vandeniui;
■ Menkiems audinio įplyšimams suklijuoti, skirtas specialus lopymo rinkinys.

6.2. **Skėčio rėmo priežiūra**

■ Kasmet sutepkite visas judančias skėčio dalis alyva ar purškiamu silikonu;
■ Sintetinės detalės ir slankiojantys aliuminio profiliai gali būti sutepami tik sausu lubrikantu, kaip purškiamas silikonas;
■ Skėčio rėmą periodiškai plaukite, ypatingai jei jis stovi dulkėtoje ar druskingoje aplinkoje;
■ Periodiškai tikrinkite montavimo taškus, esant reikalui juos suveržkite. Susuktos detalės gali atsipalaiduoti tiek dėl nuolatinės vibracijos, tiek ir dėl trečiųjų asmenų įtakos, tad nuolat stebėkite ar neatsirado neįprasto laisvumo skėčių konstrukcijoje, priveržkite detales bei informuokite apie tai garantijos davėją. Skėčio pažeidimams dėl atsilaisvinusių jungčių – garantija negalioja!
■ Pasitvirtinkite periodinės skėčių priežiūros tvarką ir fiksuokite patikras bei valymo, tepimo darbus. Šių ataskaitų gali prireikti kilus neaiškumams dėl skėčio elementų gedimų kilmės.

7. **GARANTIJA**

7.1. **Garantijos galiojimo terminas**

PROSTOR skėčiams suteikiama **2** metų garantija, kuri pradeda galioti nuo pirkimo (PVM sąskaitos-faktūros išrašymo) dienos.

7.2. **Garantijos galiojimo sąlygos**

Garantija apima atsargines detales bei jų pristatymo kaštus į skėčių montavimo vietą, bet ne jų pakeitimo kaštus.

1. Esant būtinybei, garantijos davėjas arba jo atstovas į vietą atvyksta per 48 valandas nuo garantijos gavėjo pranešimo gavimo. Nesant galimybės gedimo pašalinti vietoje, skėtis gali būti išvežamas remontui. Pakaitinės detalės pristatomos ar pažeistos suremontuojamos ir sumontuojamos per protingą, konkretiems darbas atlikti reikalingą laiką;
2. Garantija apima tik gedimus, kurie atsirado dėl gamintojo arba tiekėjo kaltės.

Į garantinę priežiūrą neįeina:

■ Gedimai dėl stichinių nelaimių, gaisrų, naudotojo neatsargumo ir netinkamo įrangos eksploatavimo;

■ Žala dėl nelaimingo atsitikimo, naudotojo aplaidumo, audros, stiprių vėjo gūsių, ant gaubto susikaupusio vandens, neteisingo montavimo bei eksploatacijos taisyklių nesilaikymo;

■ Žala sąlygota žalingos industrinės aplinkos (pvz. itin daug dulkių) ar labai didelio aplinkos druskingumo;
■ Gedimai dėl elektros tinklo sutrikimų, kai skėčių elementai pajungti prie elektros sistemos;
■ Įrangos spalvos pakitimai (pageltimas, užsiteršimas ir pan.) ir rūdijimas, nežymūs audinio spalvos skirtumai nuo pavyzdžių;
■ Sužalojimai padaryti eksploatuojant skėčius;
■ Defektai atsiradę transportuojant, kai skėčius gabena pats garantijos gavėjas;
■ Defektai atsiradę įnešant skėčius į patalpas, kai įnešimo anga nėra pakankamo dydžio supakuotam įrenginiui įnešti;
■ Garantija nesuteikiama dalims, kurios normaliai dėvisi naudojantis skėčiu ir jų darbo trukmė priklauso nuo eksploatavimo intensyvumo, periodiškai keičiamiems priedams, judančioms dalims iš plastiko;
■ Gedimai dėl netinkamo ir neteisėto įrangos naudojimo, trečiųjų asmenų poveikio;
■ Gedimai dėl įrenginio nepriežiūros.

3. Įrangos priežiūros darbuotojo atvykimo išlaidas apmoka garantijos gavėjas, pagal tuo metu galiojančius įkainius (skelbiami: www.irangaverslui.lt);
4. Garantiniai įsipareigojimai apsiriboja nemokamu sugedusių detalių pakeitimu. Garantija nereiškia, kad dėl garantinio laikotarpio metu įvykusių skėčių gedimų patirti nuostoliai bus atlyginti;
5. Sugedusių detalių pakeitimas naujomis ar jų remontas, įrenginio garantijos laiko nepratęsia;
6. Skėtis keičiamas, jeigu gedimų, kurie atsirado garantiniu laikotarpiu, pašalinti negalima. Keičiant skėtį, garantijos gavėjas privalo kompensuoti už mechaninius pažeidimus, kurie atsirado juo naudojantis;
7. Garantijos davėjas neatsako dėl avarijų, įvykusių dėl nežinojimo ar nesilaikant priežiūros instrukcijos nurodymų, skėčių montavimo, pajungimo bei naudojimo metu;
8. Garantija skėčiui netaikoma nesilaikant jo eksploatacijos taisyklių ar Sutarties reikalavimų. Garantiniai įsipareigojimai nevykdomi, jei garantijos gavėjas nėra padengęs bent vieno įsiskolinimo garantijos davėjui, kurio mokėjimo terminas jau būtų suėjęs;
9. Garantinė priežiūra gali būti nutraukta anksčiau laiko, jeigu:

■ Skėtį remontavo ne garantijos davėjas ar jo atstovas be garantijos davėjo sutikimo;
■ Skėtis buvo eksploatuojamas netinkamoje aplinkoje, pvz., per krušą, naudojant netinkamą pagrindą, ant nestabilaus pagrindo;
■ Skėtis buvo sąmoningai sugadintas;
■ Nebuvo laikomasi eksploatacijos taisyklių ar Sutarties reikalavimų.

Apie gedimus informuokite:
8-620-55055
8-37-350010
info@irangaverslui.lt
Plačiau: www.irangaverslui.lt